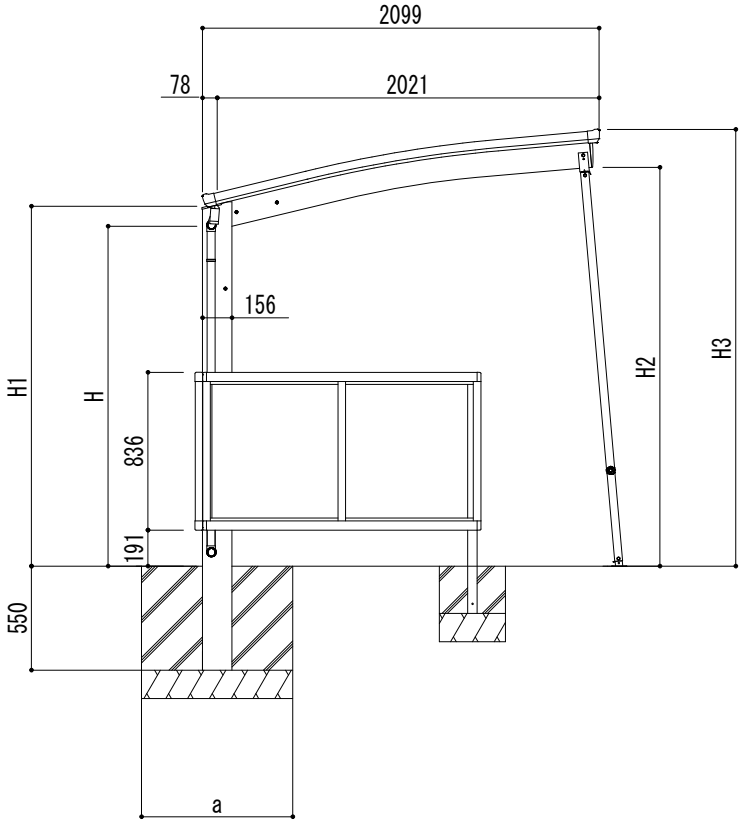

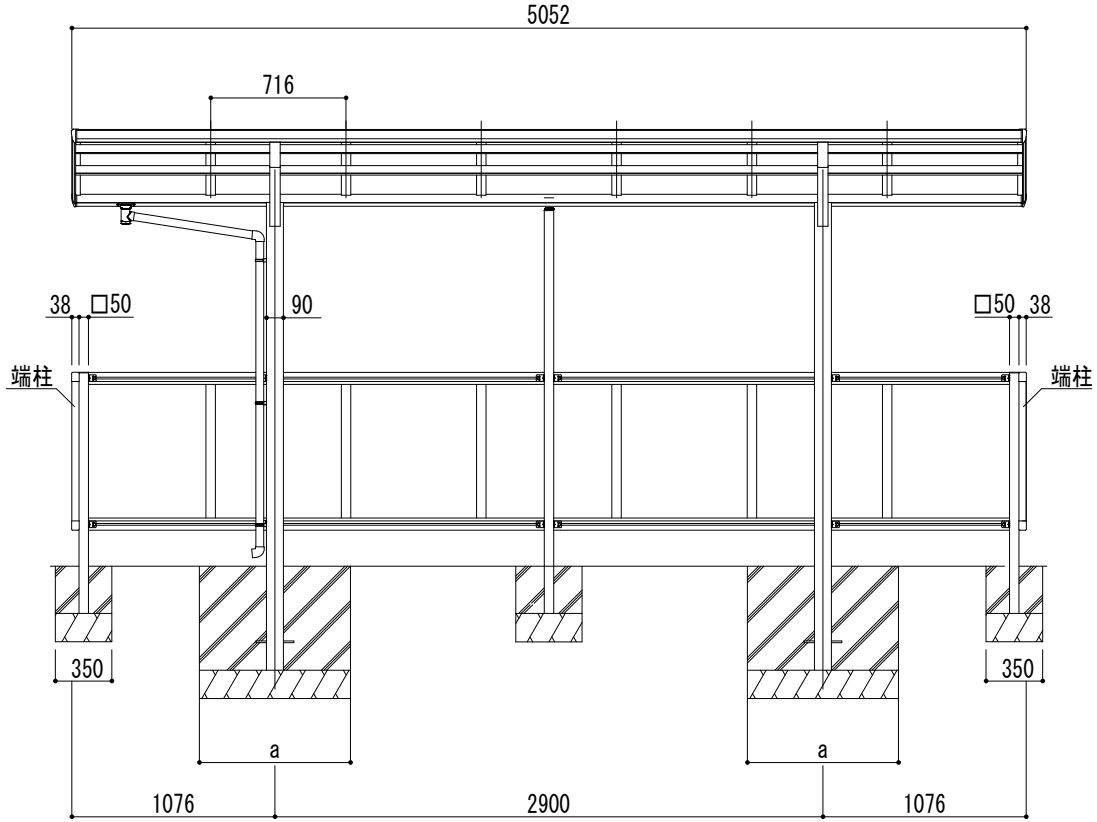

変更記事	設計監理 殿	工事名	照査	担当	作図	尺度	御受領印	Daisen ㈱大仙	図番
	施工 殿	図面名 リアルポートⅣ ミニタイプ 腰妻パネル 基本 800タイプ 奥行50				1/30	年 月 日		